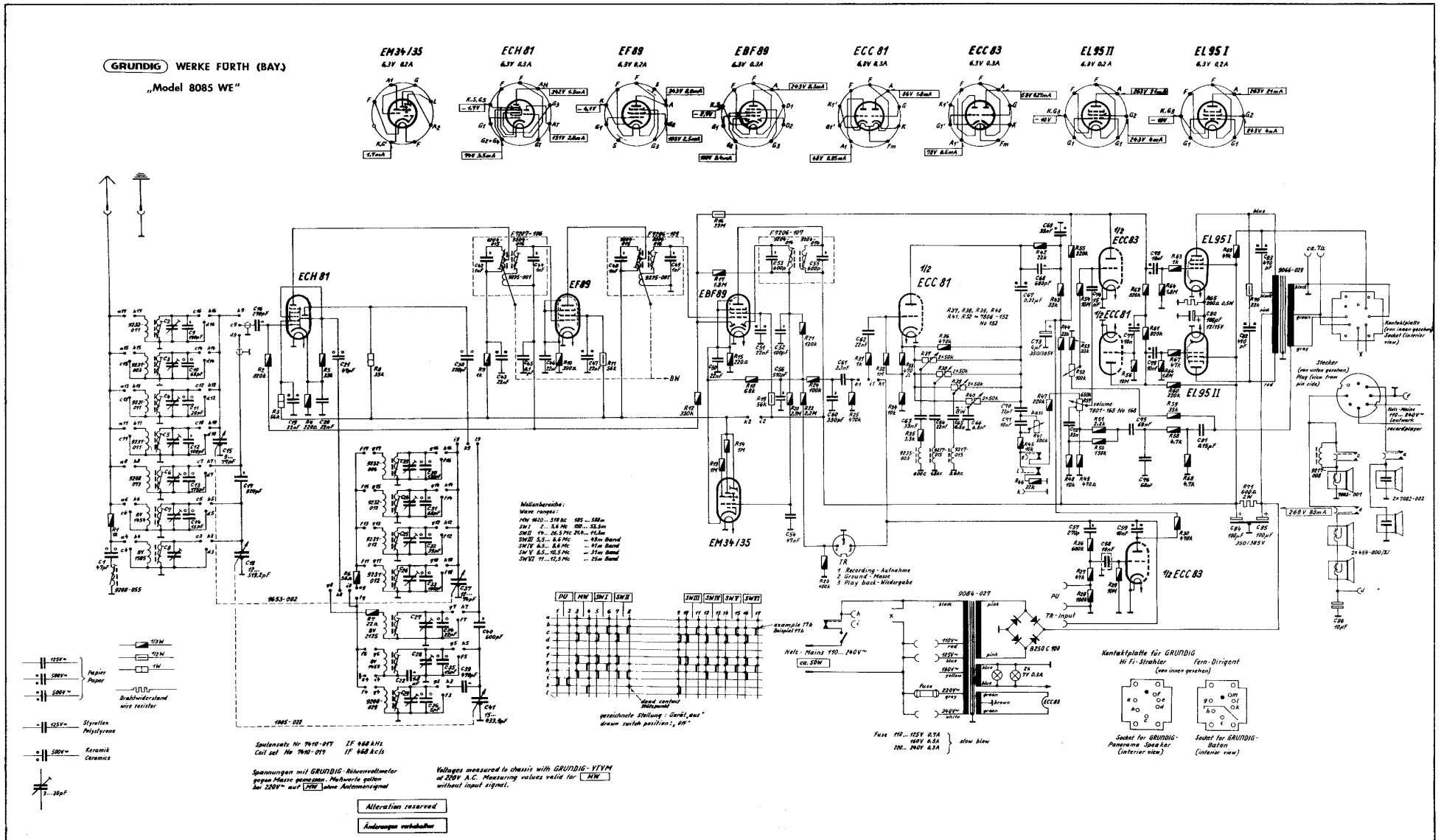
GRUNDIG WERKE FÜRTH (BAY.)
„Model 8085 WE"
EM34/35
ECH81
EF89
EBF89
ECC81
ECC83
EL95II
EL95I
Wellenbereiche:
Wave ranges:
1 Recording - Aufnahme
2 Ground - Masse
3 Play back - Wiedergabe
Netz - Mains 110... 240V~
ca. 50W
Fuse 110... 125V 0,7A
160V 0,5A
220... 240V 0,3A
slow blow
Kontaktplatte für GRUNDIG
Hi Fi-Strahler
Fern-Dirigent
(von innen gesehen)
Socket for GRUNDIG-Panorama Speaker (interior view)
Socket for GRUNDIG-Baton (interior view)
Papier
Paper
Drahtwiderstand
wire resistor
Styroflex
Polystyrene
Keramik
Ceramics
Spulensatz Nr 7410-017 ZF 468 kHz
Coil set No 7410-017 IF 468 kc/s
Spannungen mit GRUNDIG-Röhrenvoltmeter gegen Masse gemessen. Meßwerte gelten bei 220V~ auf MW ohne Antennensignal
Voltages measured to chassis with GRUNDIG-VTVM at 220V A.C. Measuring values valid for MW without input signal.
Alteration reserved
Änderungen vorbehalten
G Nr. b 971
25157